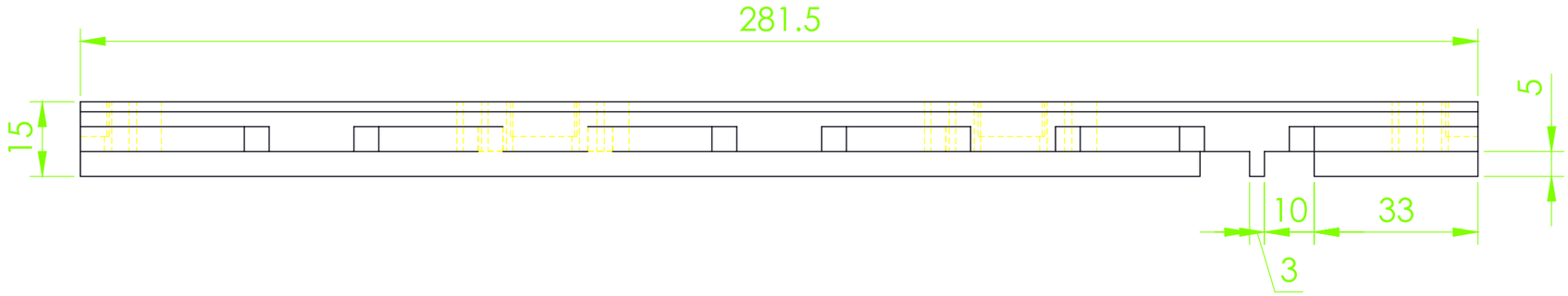

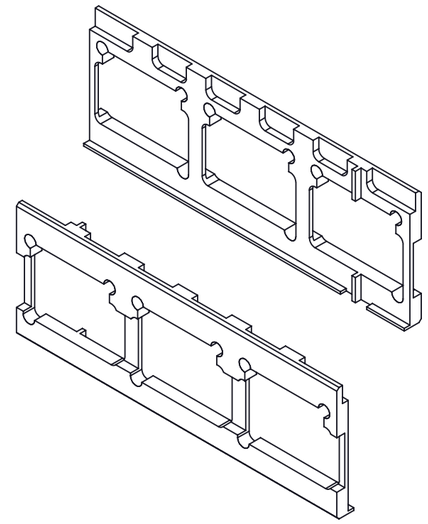

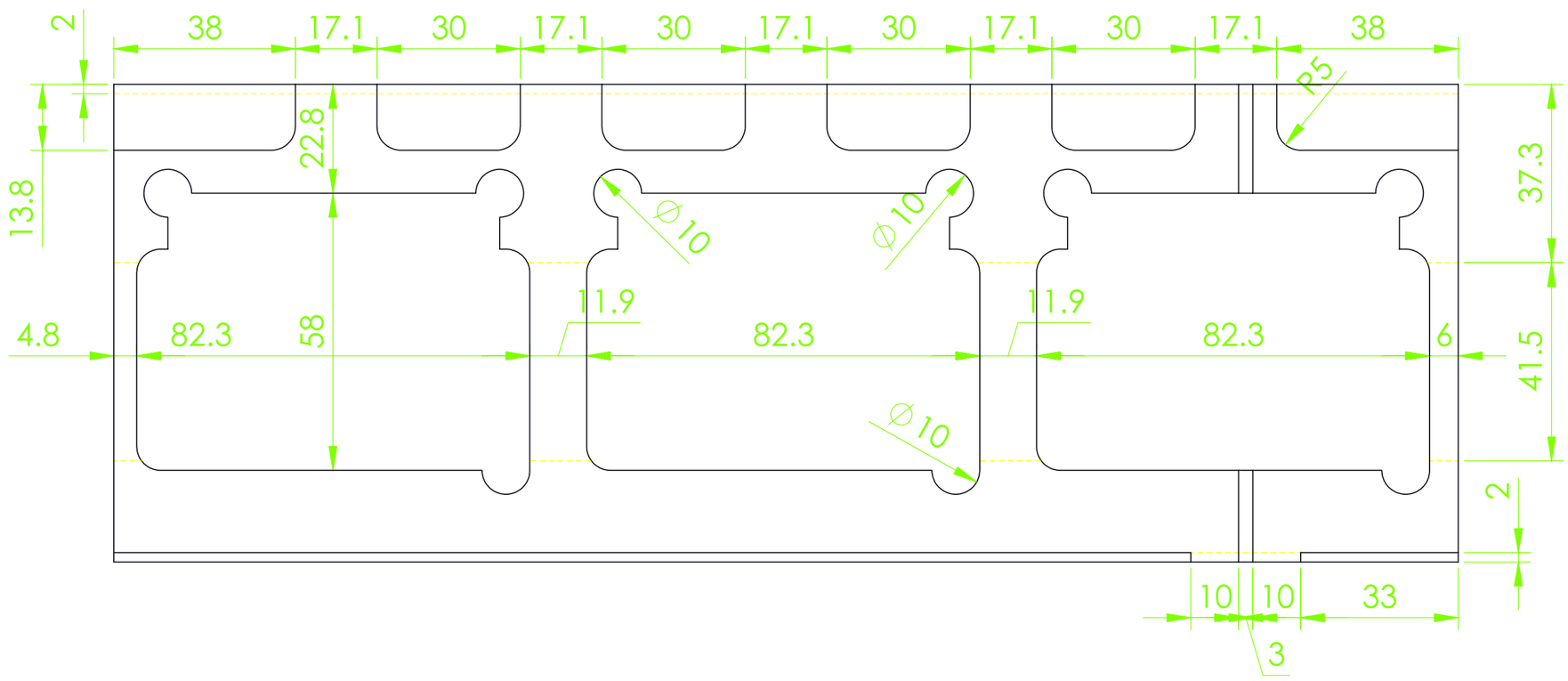

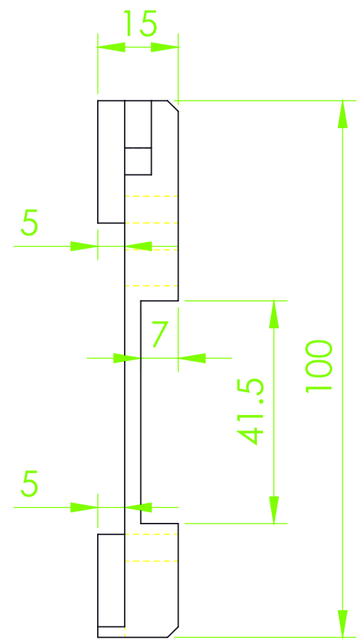

NOTAS

-Material: Acero 1018

-Tratamiento superfcial: Ninguno

- Para tolerancias dimensionales sin instrucciones se aplica la tabla de tolerancias de procesamiento.

(Tabla de tolerancias de mecanizado)

0.5~3	±0.1
3~6	±0.1
6~30	±0.2
30~120	±0.3
120~400	±0.5
400~1000	±0.8
1000~2000	±1.2

Diseño	Redacción	Aprobado	Proyecto	
Fecha aprobado		Unidades mm		
Escala	1:1	Notaciones A4	Dibujo No	3TM-PA1RS-S